编号	修改原因	制图	审核	核准

N:表示产品的pin数

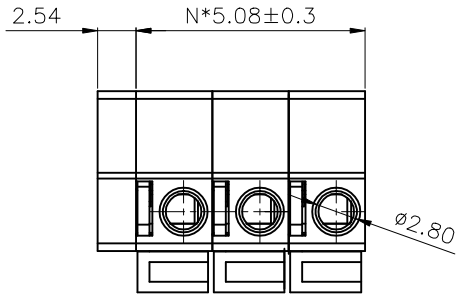

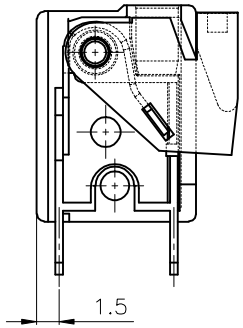

没有盖子的视图

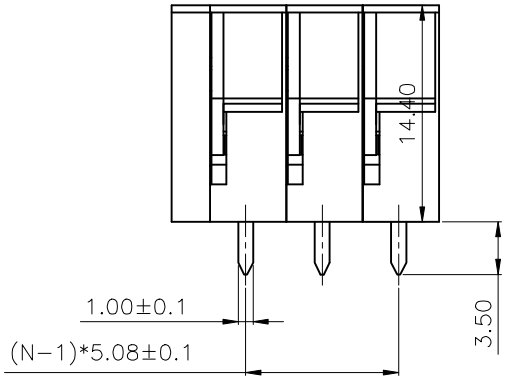

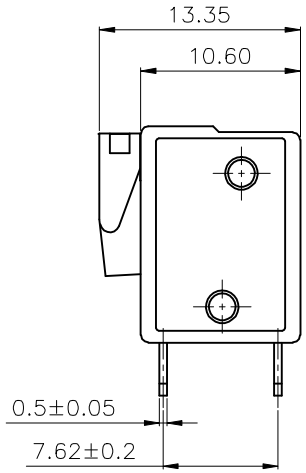

- **材质及电镀**
  - 簧片 ：不锈钢(SUB301)
  - 焊 针 ：黄铜,镀锡
  - 塑 件 ：PA66 UL94V-0
- **机械性能**
  - 温度范围：-40° C+105° C
  - 瞬时温度：+250° C 5秒
  - 剥线长度：10mm
- **电气性能**
  - 额定电压：300V
  - 额定电流：10A
  - 接触电阻：20mΩ
  - 绝缘电阻：5000Ω\1000V
  - 耐电压：AC2000V\1Min
  - 使用线径：22-14AWG 1.5mm²

编码原则

WJ142V− X X X X X

- 客户下板内型 V:180度直
- 胶芯颜色 B: 黑色 G: 绿色
- 端子电镀规格 0:半金锡 6:全锡
- 零件型号 S: 公头 P: 母座
- 产品Pin数 01−X

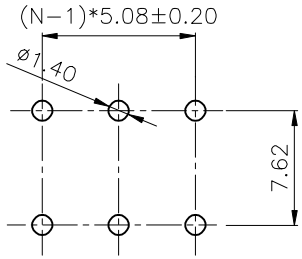

RECOMMEND PCB LAYOUT(TOLERANCE=±0.05)

尺寸公差:		角度公差:	
X.	±0.60	X.	±5°
.X	±0.38	.X	±3°
.XX	±0.25	.XX	±2°

图纸类型	客户图纸		
比例	1:1	图页	1\1
图纸编号			

投影法		品名	插座式端子台 间距5.08MM
单位	mm		
纸张尺寸	A4	产品系列	WJ142V 系列